Electrolux PROFESSIONAL

# Modular Cooking
# Stekhäll, el. Bänkmodell. 400mm. Räfflad sluttande häll. Termostat.

**Produkt #** _____

**Modell #** _____

**Namn #** _____

**SIS #** _____

**AIA #** _____

**391356 (E9ILDAOMCA)** Stekhäll, el. Bänkmodell. 400mm. Borstad krom, räfflad sluttande häll. Termostat.

## Huvudfunktioner

- Enheten ska monteras på fötter i rostfritt stål med höjdjustering på upp till 50 mm. Enheten kan lätt monteras på konsolsystem.
- Stort tömningshål på tillagningsytan medger tömning av fett i en stor uppsamlare (1,5 liter) som sitter under tillagningsytan.
- Höga stänkskydd i rostfritt stål på tillagningsytans baksida och sidor. Stänkskydden kan enkelt tas bort för rengöring och kan diskas i diskmaskin.
- Den speciella utformningen på kontrollvredsystemet skyddar mot vattenintrång.
- Kapslingsklass IPX5.
- Temperatur från 120° till 280°C.
- Yta i borstad krom: mycket motståndskraftig mot repor och underlättar rengöring.
- Skrapa för räfflad yta ingår som standard.
- Lämplig som bänkinstallation.

## Konstruktion

- Stekytan är helt räfflad
- Stor arbetsyta med 930 mm djup.
- Utvändiga paneler i rostfritt stål med Scotch Brite-behandling.
- Bänkskiva i AISI 304 rostfritt stål, 2 mm tjock.
- Rät vinkel mellan enheterna för att undvika utrymmen där smuts kan tränga in.
- Tillagningsyta 15 mm tjock borstad krom för optimala grillresultat och enkel användning.

## Medföljande tillbehör

- 1 av Skrapa för räfflad stekhäll. PNC 206420

## Övriga Tillbehör

- Tätningssats PNC 206086 ❑
- Avgaskanal, 120 mm PNC 206126 ❑
- Tätningsring till avgasrenare diameter 120-130 PNC 206127 ❑
- Avloppsavskiljare, 150 mm PNC 206132 ❑
- Tätningsring till avgasrenare diameter 150 PNC 206133 ❑
- Kit m 4 hjul varav 2 svängbara med broms PNC 206135 ❑
- Fotsats PNC 206136 ❑
- Stöd för bromontage, 800 mm PNC 206137 ❑
- Stöd för bromontage, 1000 mm PNC 206138 ❑
- Stöd för bromontage, 1200 mm PNC 206139 ❑
- Stöd för bromontage, 1400 mm PNC 206140 ❑
- Stöd för bromontage, 1600 mm PNC 206141 ❑
- Frontsockelplåt för installation på betongsockel, 800 mm PNC 206148 ❑
- Frontsockelplåt för installation på betongsockel, 1000 mm PNC 206150 ❑
- Frontsockelplåt för installation på betongsockel, 1200 mm PNC 206151 ❑
- Frontsockelplåt för installation på betongsockel, 1600 mm PNC 206152 ❑

.

| | | |
|---|---|---|
| • Avlopp för stekhäll, 400 mm | PNC 206153 | ❑ |
| • Stöd för bromontage, 400 mm | PNC 206154 | ❑ |
| • SOCKELPLÅTAR, 2 ST,RFR, SIDOR | PNC 206157 | ❑ |
| • Frontsockelplåt, rostfri, 800 mm | PNC 206176 | ❑ |
| • Frontsockelplåt, rostfri, 1000 mm | PNC 206177 | ❑ |
| • Frontsockelplåt, rostfri, 1200 mm | PNC 206178 | ❑ |
| • Frontsockelplåt, rostfri, 1600 mm | PNC 206179 | ❑ |
| • Sidosockelplåtar, rostfria, 2 st | PNC 206180 | ❑ |
| • Panel för service | PNC 206181 | ❑ |
| • Paneler, 2 st, för servicekanal (rygg/ rygg) | PNC 206202 | ❑ |
| • 4 fötter för installation på cementsockel | PNC 206210 | ❑ |
| • Avgasrenare | PNC 206246 | ❑ |
| • Skorsten 800 mm till XP700 & 900 | PNC 206304 | ❑ |
| • Bakre ledstång, 800 mm, Marin | PNC 206308 | ❑ |
| • BAKKANTHYLLA 1200MM-MARIN | PNC 206309 | ❑ |
| • Fettuppsamlare för stekhäll | PNC 206346 | ❑ |
| • Stödskena till underskåp för minskat antal ben/hjul, 800mm | PNC 206367 | ❑ |
| • Stödskena till underskåp för minskat antal ben/hjul, 1200mm | PNC 206368 | ❑ |
| • Stödskena till underskåp för minskat antal ben/hjul, 1600mm | PNC 206369 | ❑ |
| • Stödskena till underskåp för minskat antal ben/hjul, 2000mm | PNC 206370 | ❑ |
| • Ryggplåtar, 800mm | PNC 206374 | ❑ |
| • Ryggplåtar, 1000mm | PNC 206375 | ❑ |
| • Ryggplåtar, 1200mm | PNC 206376 | ❑ |
| • Skorstensnät 400mm (XP700 & XP900) | PNC 206400 | ❑ |
| • Skrapa för räfflad stekhäll. | PNC 206420 | ❑ |
| • - NOT TRANSLATED - | PNC 206455 | ❑ |
| • Sidoräcke, rostfritt | PNC 216044 | ❑ |
| • Fronträcke, rostfritt, 400 mm | PNC 216046 | ❑ |
| • Fronträcke, rostfritt, 800 mm | PNC 216047 | ❑ |
| • Fronträcke, rostfritt, 1200 mm | PNC 216049 | ❑ |
| • Fronträcke, rostfritt, 1600 mm | PNC 216050 | ❑ |
| • 2 st sidopaneler höjd 700 djup 900mm | PNC 216134 | ❑ |
| • Avlopp för stekhäll, 800 mm | PNC 216153 | ❑ |
| • Portioneringshylla/ räcke, rostfritt, 400 mm (bred) | PNC 216185 | ❑ |
| • Portioneringshylla/ räcke, rostfritt, 800 mm (bred) | PNC 216186 | ❑ |
| • 2 st sidopaneler för bänkmodell djup 900mm | PNC 216278 | ❑ |
| • Gasregulator | PNC 927225 | ❑ |



Företaget förbehåller sig rätten att göra ändringar i de produkter utan föregående meddelande.

# Modular Cooking
# Stekhäll, el. Bänkmodell. 400mm. Räfflad sluttande häll. Termostat.

Front

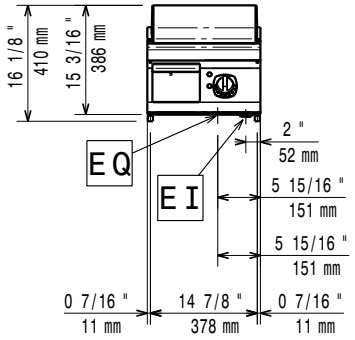


Sida

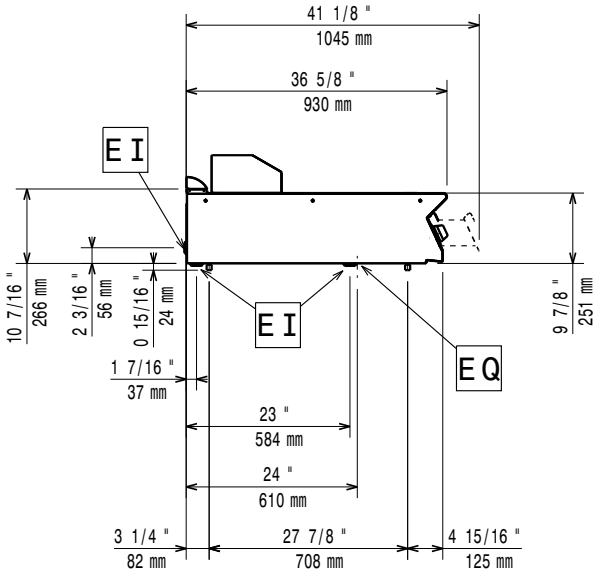


EI = Elektrisk anslutning
EQ = Ekvipotential skruv

Topp

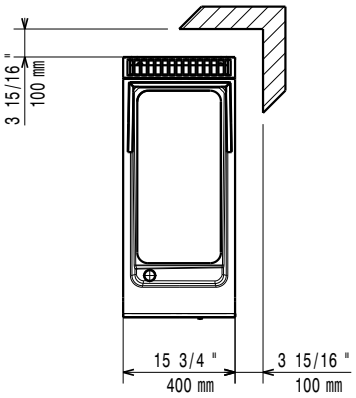


## Elektricitet

| | |
|---|---|
| **Spänning:** | 380-400 V/3 ph/50-60 Hz |
| **Total watt:** | 7.5 kW |

## Viktig information

Om produkten är ställd bredvid eller mot temperaturkänsliga material, bör ett säkerhetsmellanrum på ca 150 mm bibehållas eller så bör någon form av värmeisolering monteras.

| | |
|---|---|
| **Yttermått, bredd** | 400 mm |
| **Yttermått, djup** | 930 mm |
| **Yttermått, höjd** | 250 mm |
| **Nettovikt:** | 55 kg |
| **Fraktvikt:** | 53 kg |
| **Frakthöjd:** | 580 mm |
| **Fraktbredd:** | 470 mm |
| **Fraktdjup:** | 1020 mm |
| **Fraktvolym:** | 0.28 m³ |




Företaget förbehåller sig rätten att göra ändringar i de produkter utan föregående meddelande.